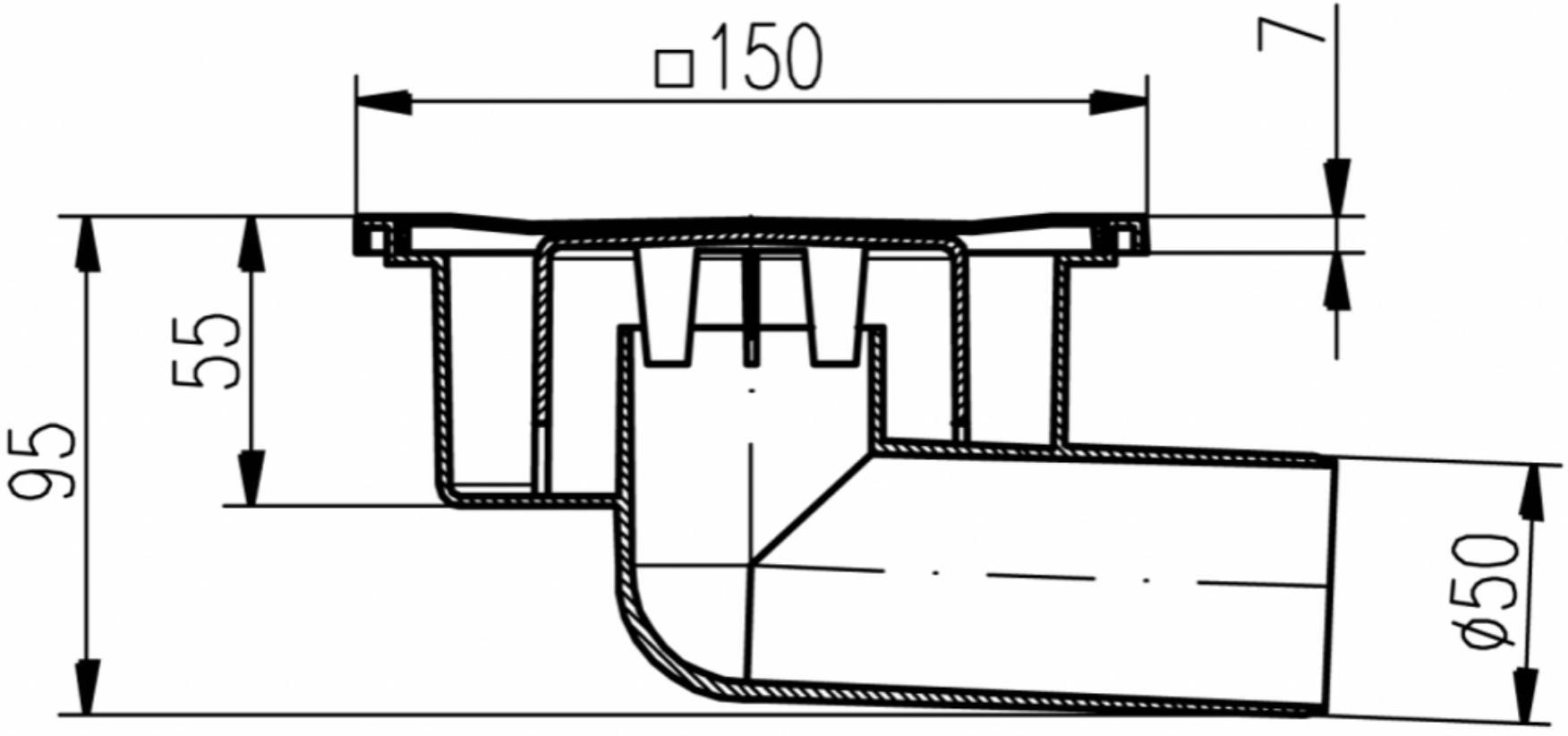
□150
7
95
55
ø50