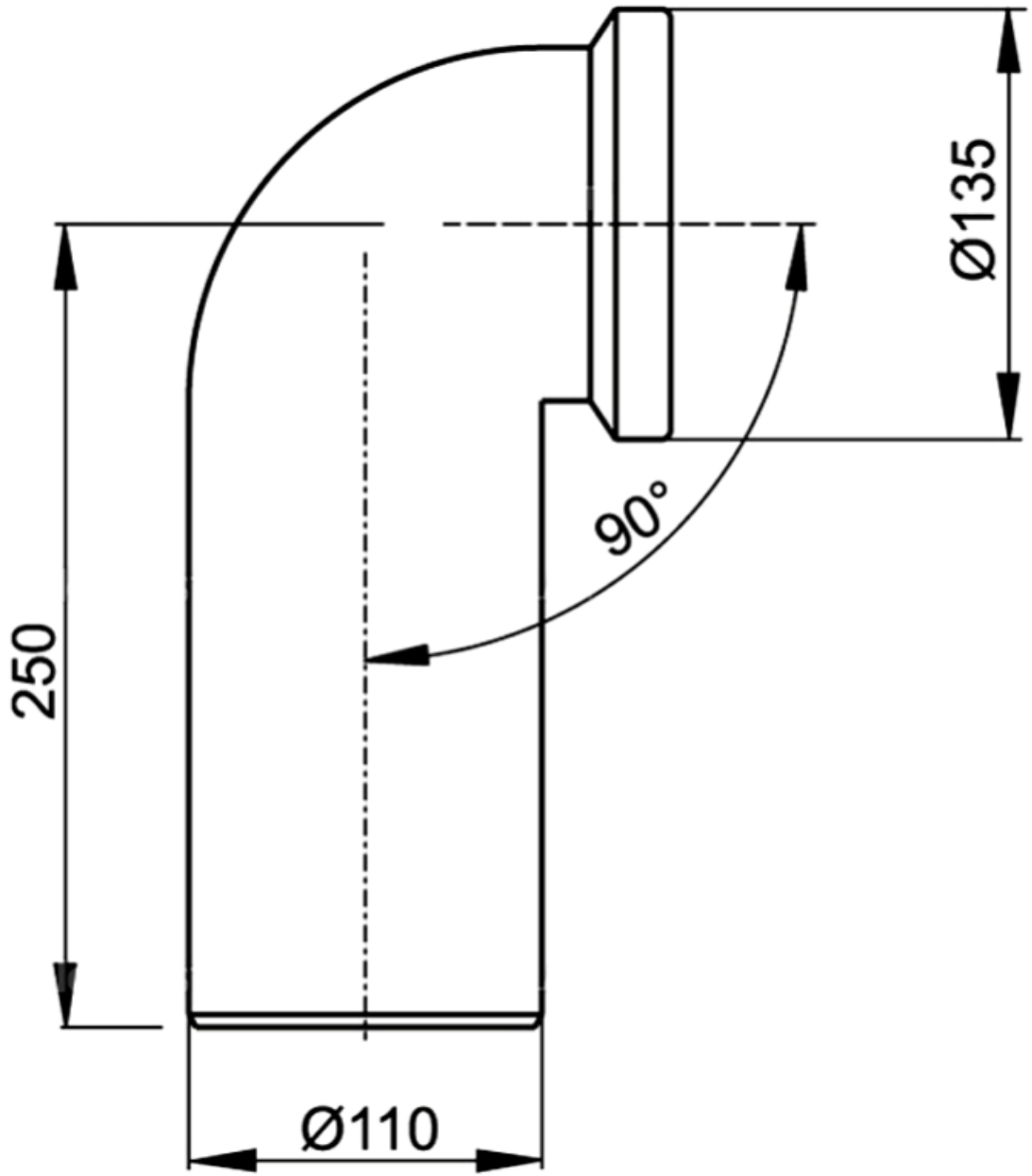
Ø135
90°
250
Ø110