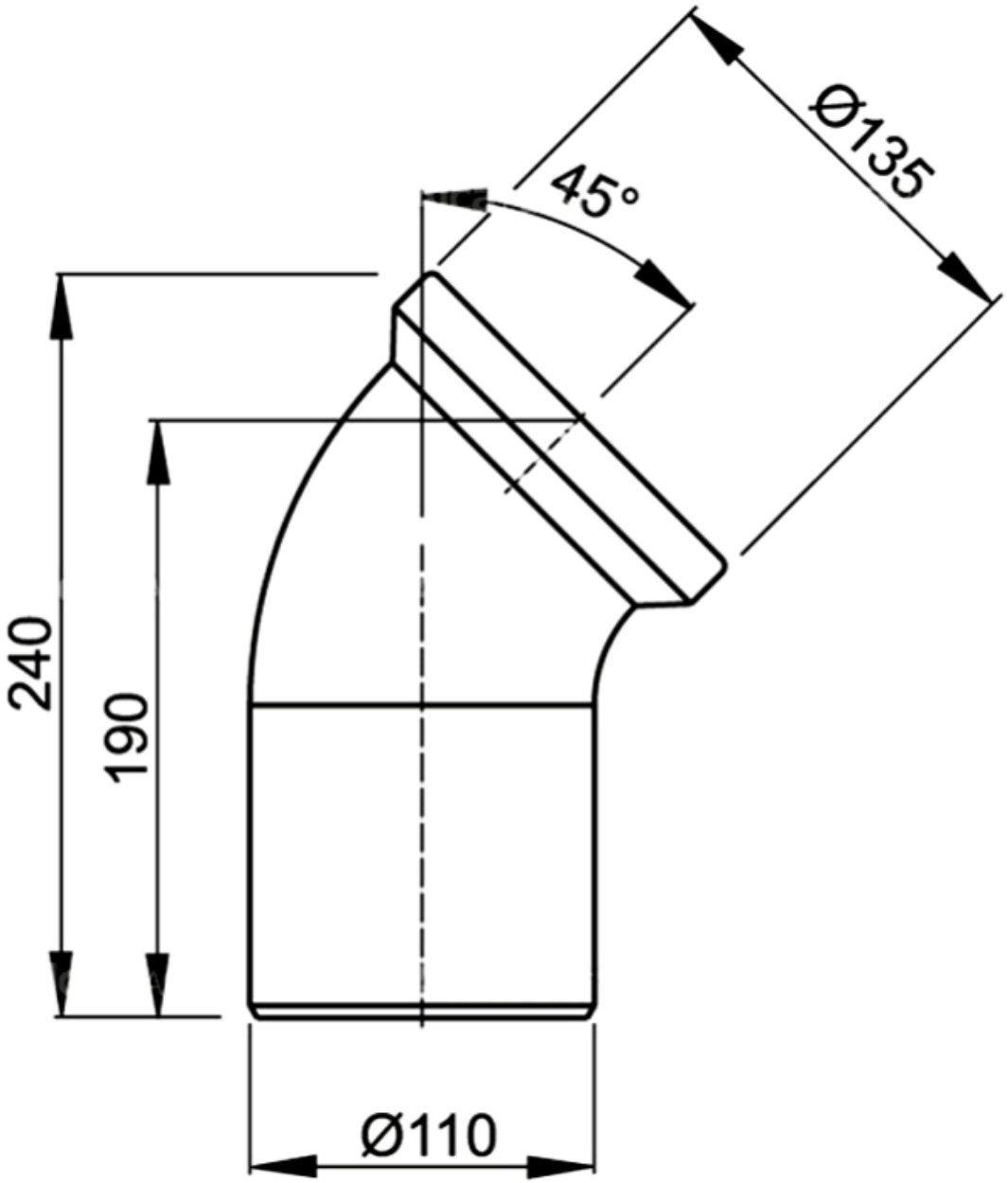
Ø135
45°
240
190
Ø110