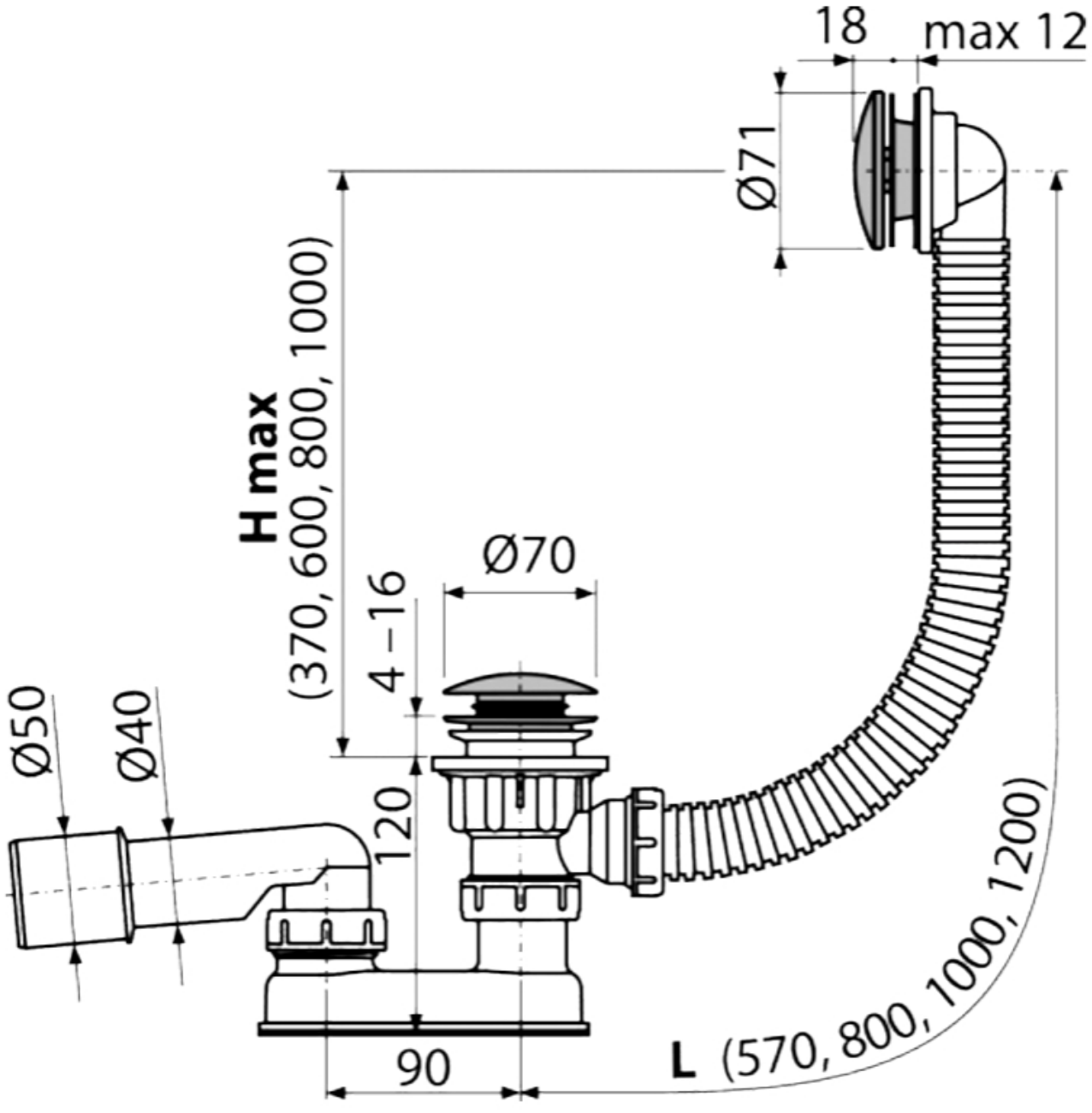
18
max 12
Ø71
H max
(370, 600, 800, 1000)
Ø70
4 –16
Ø50
Ø40
120
90
L (570, 800, 1000, 1200)