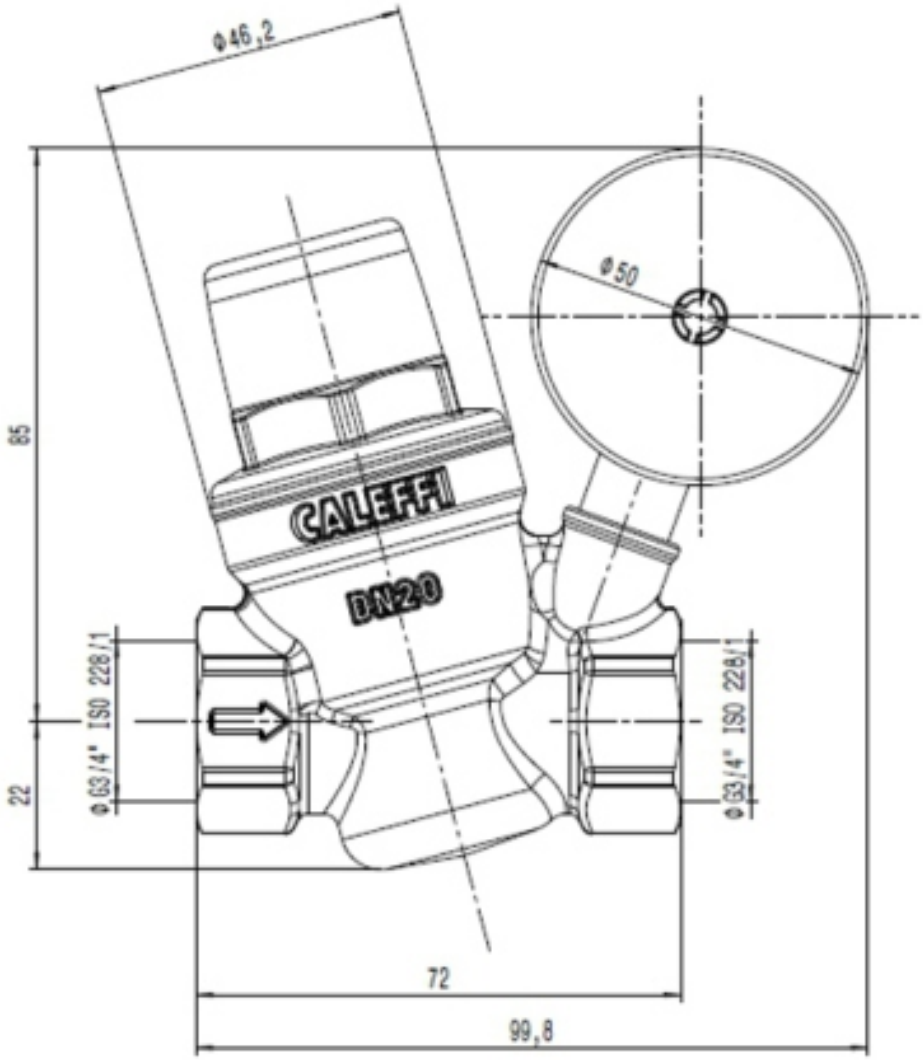

CALEFFI
Hydronic Solutions

DESCRIPTION

RIDUTT.DI PRESS. OMOLOG. C/ATT.MAN. 3/4"

CODE

533451H

Questo documento non è da ritenersi impegnativo. Si riservano il diritto di modificare i nostri prodotti, di apportare eventuali modifiche e di aggiornarli costantemente. Attenzione, materiale protetto da diritto d'autore. Informazioni ed illustrazioni esclusivamente. L'aggiornamento e la validità delle stesse devono essere verificati ad ogni utilizzo. Sono vietate le modifiche manuali.
This document can not be considered binding. We reserve the right to change our products, to produce technical improvements and to further develop them.
Attention, document protected by copyright. Illustrations exclusively. The update and validity must be checked at any time. Hand changes are forbidden.

A4