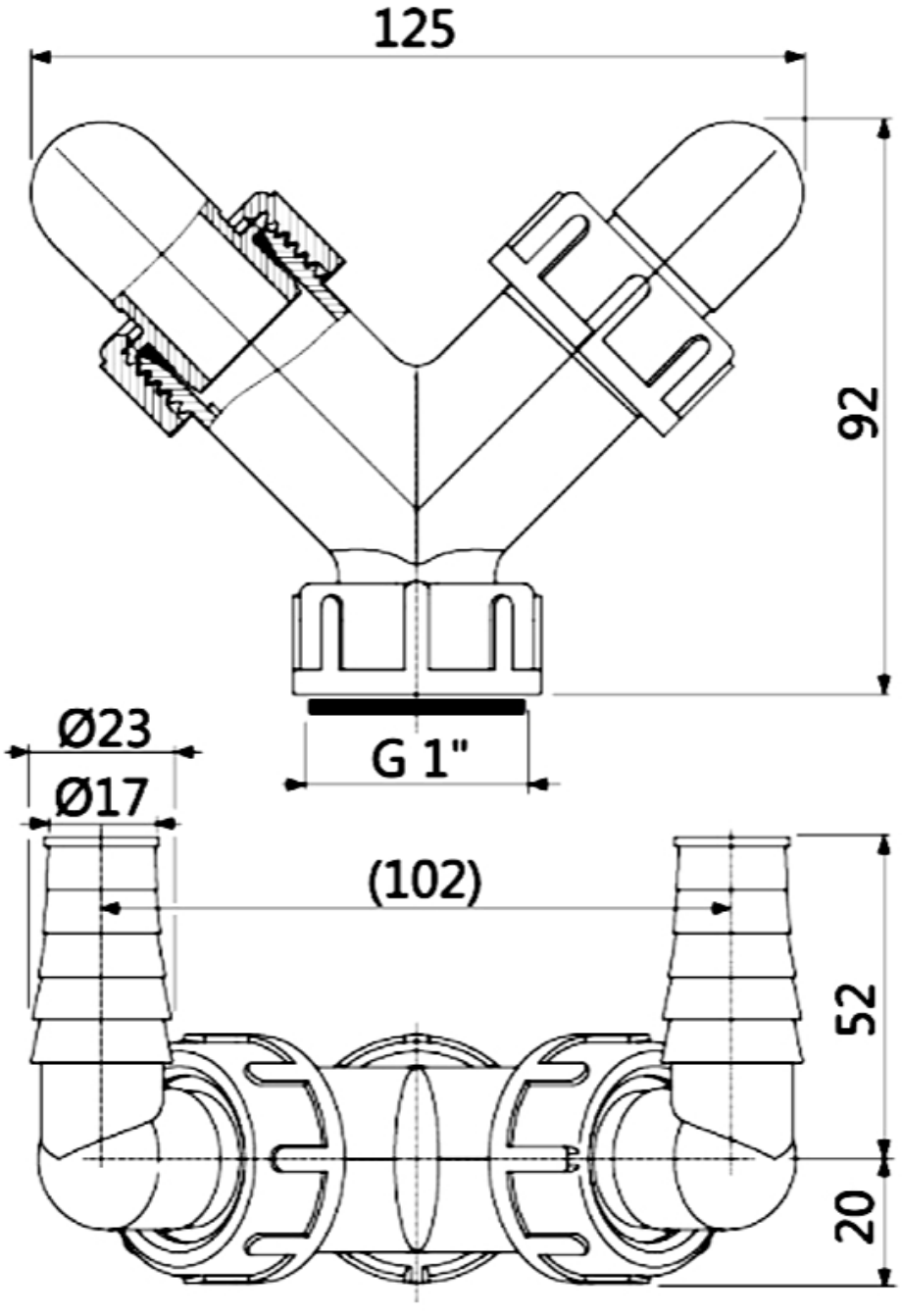
125
92
G 1"
Ø23
Ø17
(102)
52
20