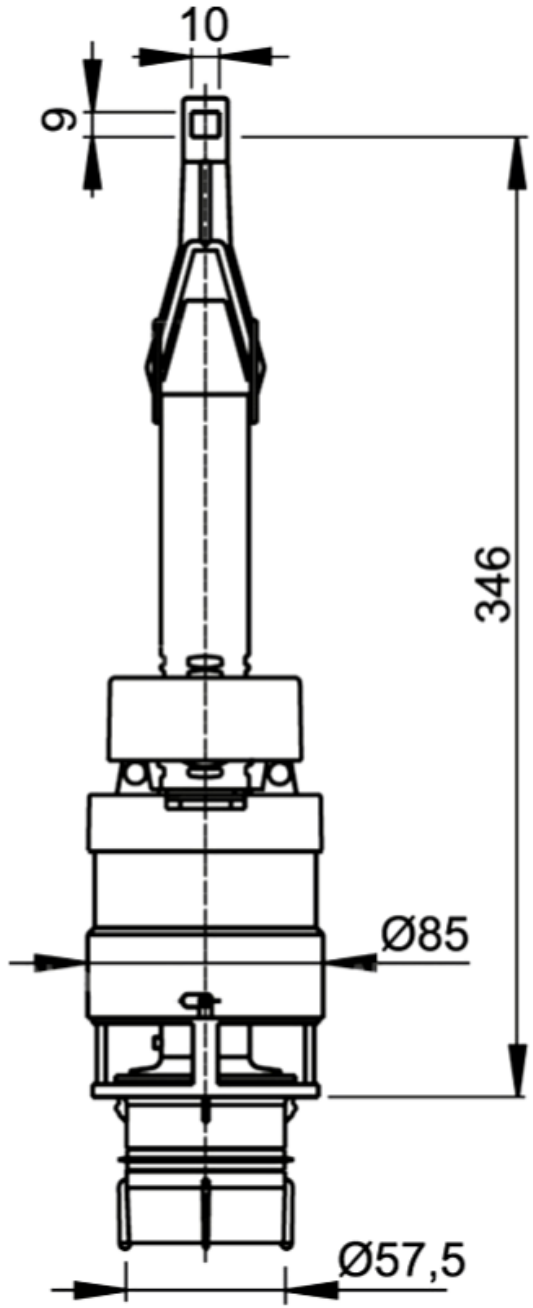
10
9
346
Ø85
Ø57,5